# 参数表 Technical Data

| | |
|---|---|
| 电机型号<br>Motor | IGKZ5BLD120-48GU-30S |
| 驱动器型号<br>Servo Driver | BLD-300B |
| 电机额定功率<br>Motor Rated Power | 120W |
| 电机额定电压<br>Motor Rated Voltage | 48V(DC) |
| 电机额定电流<br>Motor Rated Current | 3.5A |
| 电机额定转速<br>Motor Rated Speed | 3000 rpm |
| 电机额定扭矩<br>Motor Rated Torque | 0.38N*m |
| 电机防护等级<br>Motor Protection Level | IP20 |
| 电机线长<br>Motor Cable Length | 0.3m |
| 行走减速比<br>Reduction Ratio | 50 |
| 行走速度<br>Driving Rated Speed | 33.9m/min |
| 输出扭矩<br>Output Torque | 18N*m |
| 牵引力<br>Traction (Ref.) | 200N |
| 参考牵引重量<br>Reference Traction weight | 60kg |
| 最大压缩行程<br>Max Compression Stroke | 28.2mm |
| 最佳压缩行程<br>Best Compression Stroke | 15mm |
| 整机尺寸（最佳压缩态）<br>Dimensions | 262*194.17*169.06(mm) |

弹簧压缩最佳范围10–25mm，图示为压缩15mm的尺寸

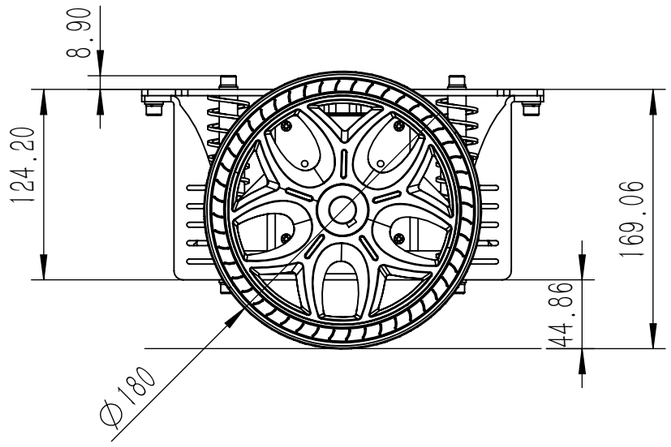


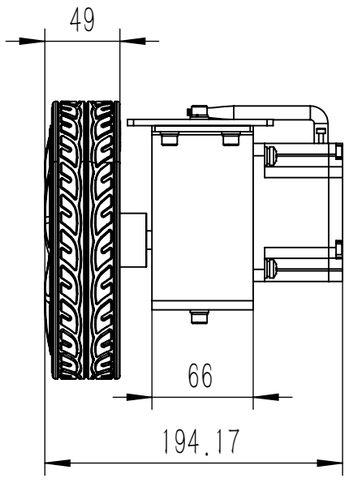


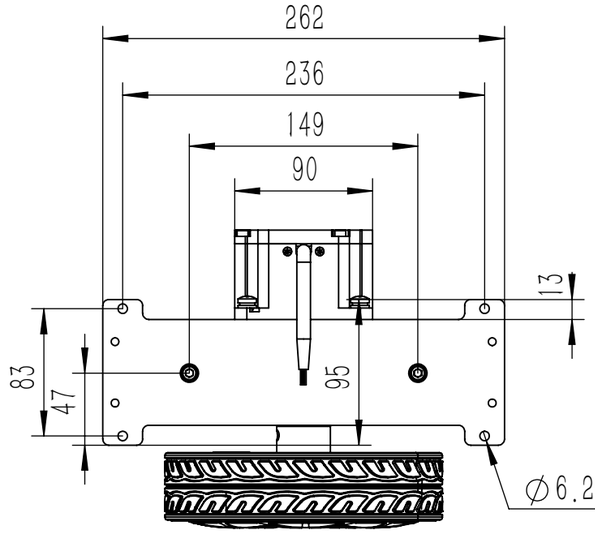


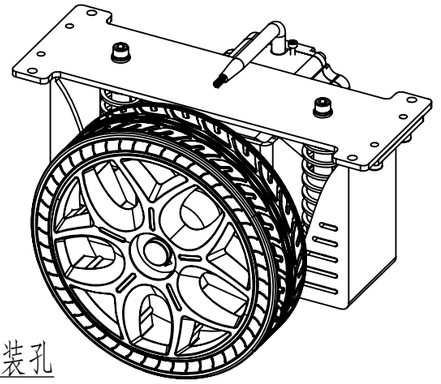

| | | | | | | | | | |
|---|---|---|---|---|---|---|---|---|---|
| | | | | | | 西安爱极客 | | 驱动单元 | |
| | | | | | | | | | |
| 标记 | 处数 | 分区 | 更改文件号 | 签名 | 年 月 日 | 阶 段 标 记 | 重量 | 比例 | IGK–DU–R18050–BBL120–60F |
| 设计 | 张盟盟 | | 标准化 | | | | | 1:4 | |
| 校核 | | | 工艺 | | | | | | |
| 主管设计 | | | 审核 | | | | | | |
| | | | 批准 | | | 共 1张 第 1张 | 版本 | 替代 | |

零 件 代 号
描图
描校
旧底图总号
底图总号
签字
日期