参数表 Technical Data

电机型号 Motor	IGKZ5BLD120-48GU-30S
驱动器型号 Servo Driver	BLD-300B
电机额定功率 Motor Rated Power	120W
电机额定电压 Motor Rated Voltage	48V(DC)
电机额定电流 Motor Rated Current	3.5A
电机额定转速 Motor Rated Speed	3000 rpm
电机额定扭矩 Motor Rated Torque	0.38N*m
电机防护等级 Motor Protection Level	IP20
电机线长 Motor Cable Length	0.3m
行走减速比 Reduction Ratio	50
行走速度 Driving Rated Speed	33.9m/min
输出扭矩 Output Torque	18N*m
牵引力 Traction (Ref.)	200N
参考牵引重量 Reference Traction weight	60kg
最大压缩行程 Max Compression Stroke	28.2mm
最佳压缩行程 Best Compression Stroke	15mm
整机尺寸（最佳压缩态） Dimensions	262*194.17*169.06(mm)

弹簧压缩最佳范围10-25mm，图示为压缩15mm的尺寸

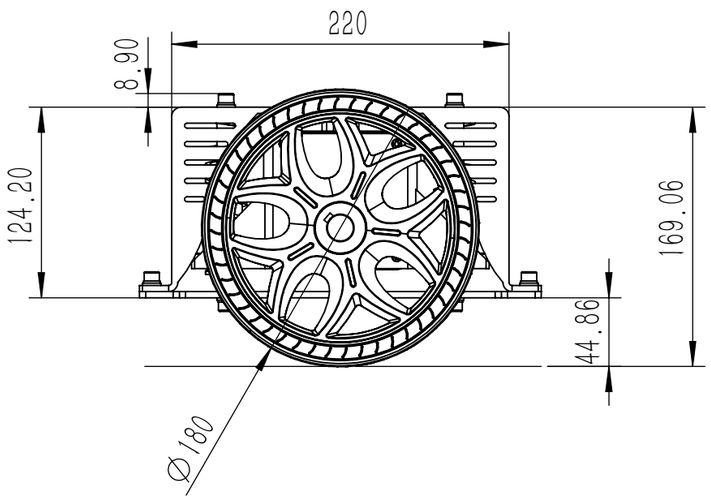

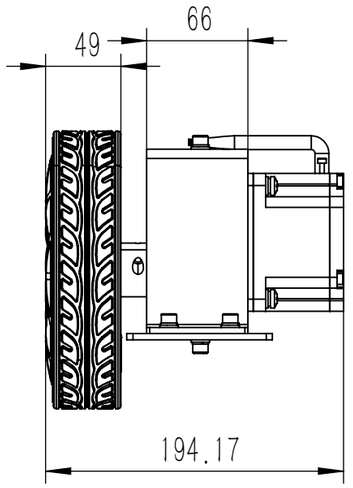

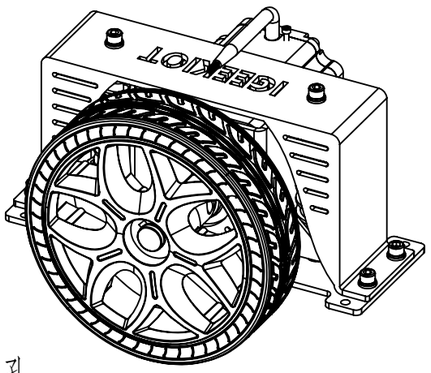

标记	处数	分区	更改文件号	签名	年 月 日	西安爱极客			驱动单元
设计	张盟盟		标准化			阶 段 标 记	重量	比例	IGK-DU-R18050-BBL120-60
校核			工艺					1:4	
主管设计			审核						
			批准			共 1张 第 1张	版本		替代

零件代号 | 描图 | 描校 | 旧底图总号 | 底图总号 | 签字 | 日期