参数表 Technical Data

电机型号 Motor	iSV2-CAN6020
驱动器型号 Servo Driver	电机驱动一体
电机额定功率 Motor Rated Power	200W
电机额定电压 Motor Rated Voltage	48V(DC)
电机额定电流 Motor Rated Current	6A
电机额定转速 Motor Rated Speed	3000 rpm
电机额定扭矩 Motor Rated Torque	0.64N*m
电机防护等级 Motor Protection Level	IP20
电机线长 Motor Cable Length	客户自备
电机编码器类型 Servo Encoder	17位单圈绝对值编码器
行走减速比 Reduction Ratio	25
行走速度 Driving Rated Speed	56.52m/min
输出扭矩 Output Torque	15.2N*m
牵引力 Traction (Ref.)	202N
参考牵引重量 Reference Traction weight	100kg
最大压缩行程 Max Compression Stroke	33.7mm
最佳压缩行程 Best Compression Stroke	15mm
整机尺寸（最佳压缩态） Dimensions	334*189.2*157.2(mm)

弹簧压缩最佳范围10-25mm，图示为压缩15mm的尺寸

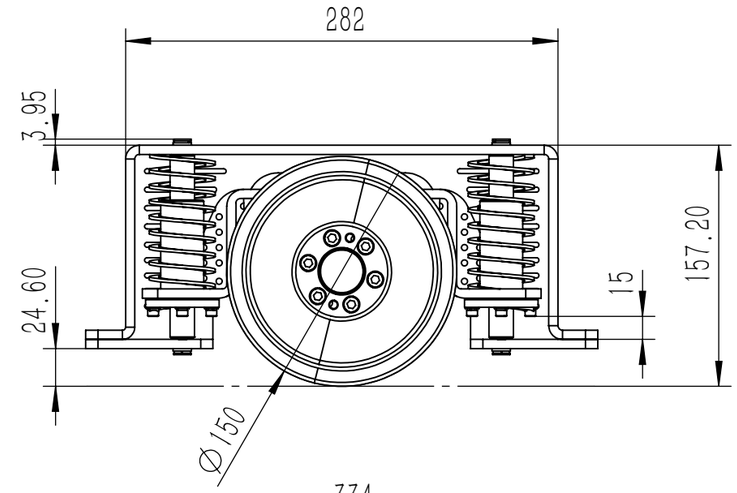

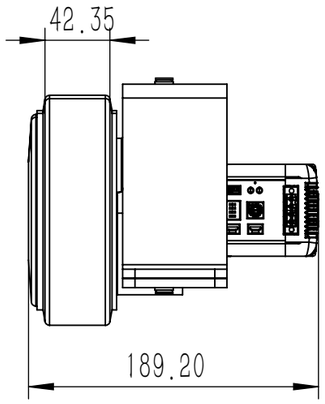

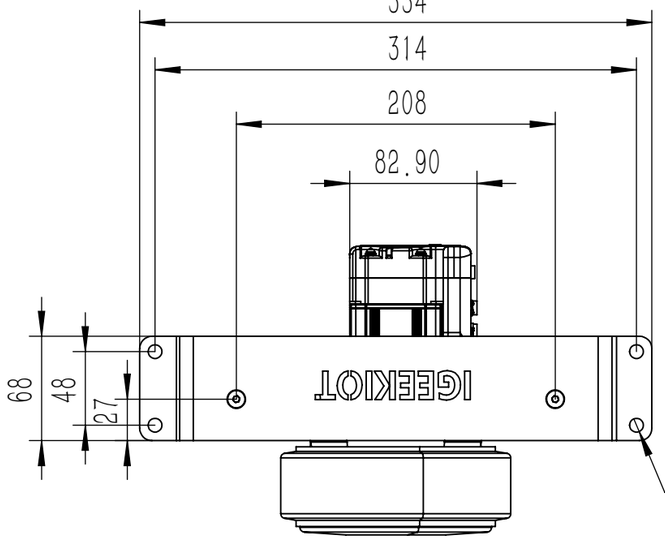

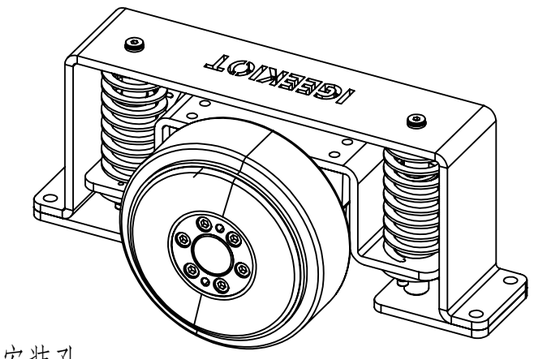

标记	处数	分区	更改文件号	签名	年 月 日	西安爱极客			驱动单元
设计	张盟盟		标准化			阶 段 标 记	重量	比例	IGK-DU-P15025-SA200-100
校核			工艺				1.678	1:4	
主管设计			审核						“图样代号”
			批准			共 1张 第 1张	版本		替代

零 件 代 号
借(通)用件登记
描图
描校
旧底图总号
底图总号
签字
日期