参数表 Technical Data

电机型号 Motor	iSVL60-T1330CAN-V48
驱动器型号 Servo Driver	电机驱动一体
电机额定功率 Motor Rated Power	400W
电机额定电压 Motor Rated Voltage	48V(DC)
电机额定电流 Motor Rated Current	12A
电机额定转速 Motor Rated Speed	3000 rpm
电机额定扭矩 Motor Rated Torque	1.27N*m
电机防护等级 Motor Protection Level	IP20
电机线长 Motor Cable Length	电机线客户自备，通讯线1m
电机编码器类型 Servo Encoder	15位多圈编码器
行走减速比 Reduction Ratio	28
行走速度 Driving Rated Speed	60m/min
输出扭矩 Output Torque	33N*m
牵引力 Traction (Ref.)	375N
参考牵引重量 Reference Traction weight	100kg
最大压缩行程 Max Compression Stroke	28.2mm
最佳压缩行程 Best Compression Stroke	15mm
整机尺寸（最佳压缩态） Dimensions	262*272.27*163.56(mm)

弹簧压缩最佳范围10–25mm，图示为压缩15mm的尺寸

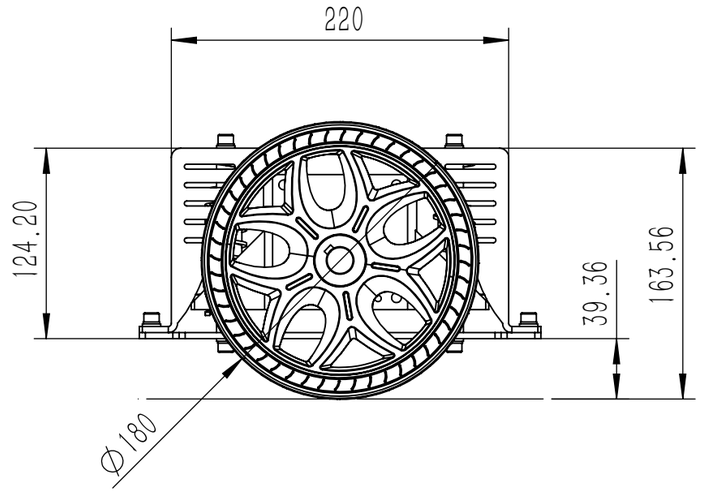

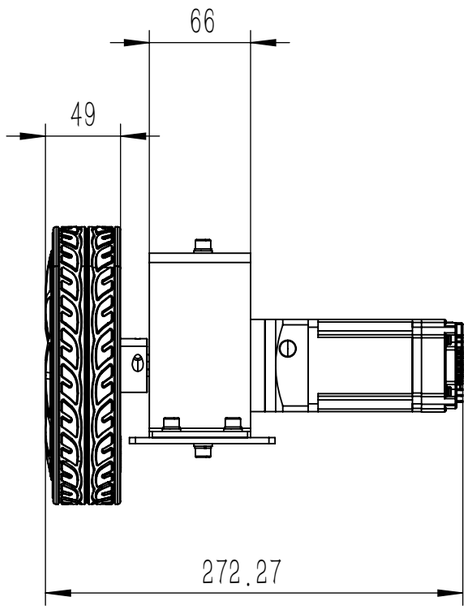

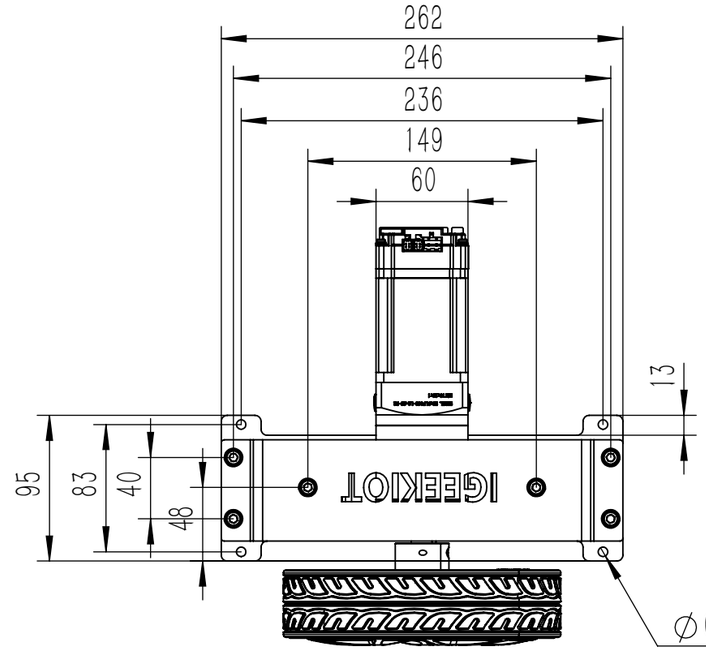

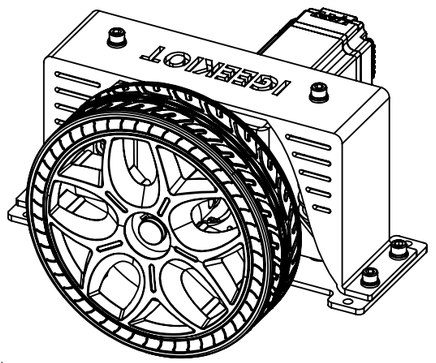

							西安爱极客		驱动单元
标记	处数	分区	更改文件号	签名	年 月 日		阶 段 标 记	重量	比例
设计	张盟盟		标准化						1:4
校核			工艺						
主管设计			审核						
			批准				共 1张 第 1张	版本	替代

IGK–DU–R18028Z–SAL400–100

零件代号
借(通)用件登记
描图
描校
旧底图总号
底图总号
签字
日期