参数表 Technical Data		
整机负载 Whole machine load	载重 Load	300Kg
电机参数 Motor parameters	电机型号 Motor	iSV2-CAN6020
	电机额定功率 Motor Rated Power	200W
	电机额定电压 Motor Rated Voltage	48V(DC)
	电机额定电流 Motor Rated Current	6A
	电机额定转速 Motor Rated Speed	3000 rpm
	电机额定扭矩 Motor Rated Torque	0.64N*m
	电机编码器类型 Servo Encoder	17位单圈磁编码器
升降参数 Lift parameter	行程 Route	60mm
	丝杆规格 Screw rod specification	SFU2505[直径:25,导程:5]
	减速机速比 Speed ratio of reducer	32
	传动齿比 Gear ratio	1
	升降速度 Up and down speed	7.81 mm/s
	升降时间 Up and down time	7.68s
	限位传感器 Limit Sensor	常开NPN-24V Normal Open NPN-24V
旋转参数 Rotation parameter	减速机速比 Speed ratio of reducer	32
	齿轮比 Gear ratio	2.916
	总减速比 Total reduction ratio	93.3
	原点传感器 Origin sensor	常闭NPN-24V Normal Close NPN-24V
其他 Others	齿盘润滑 lubrication	润滑脂 Grease
	自重 Self weight	约18Kg

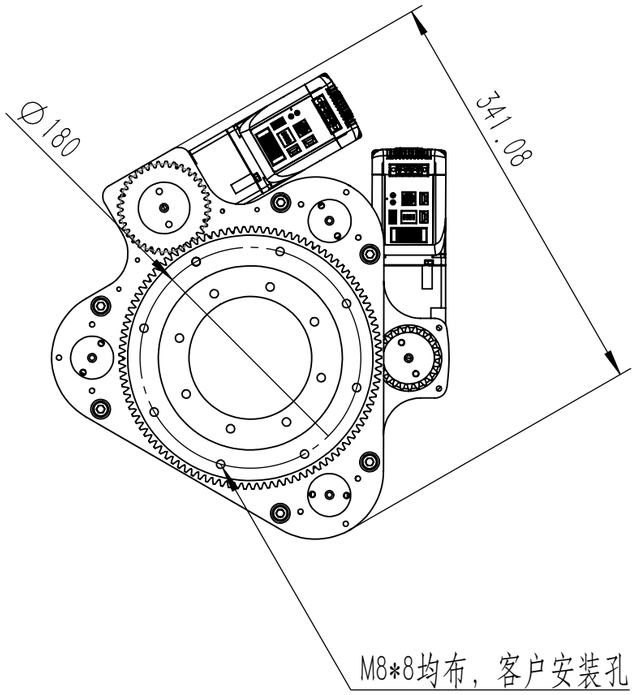

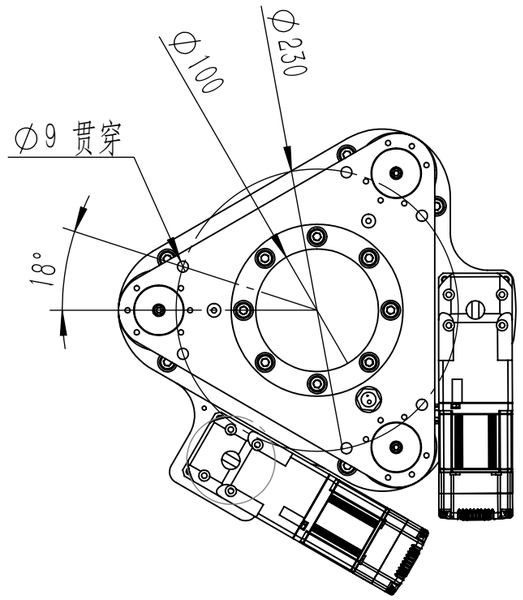

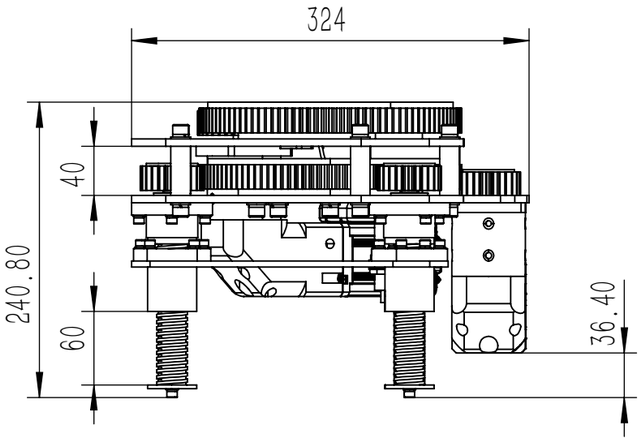

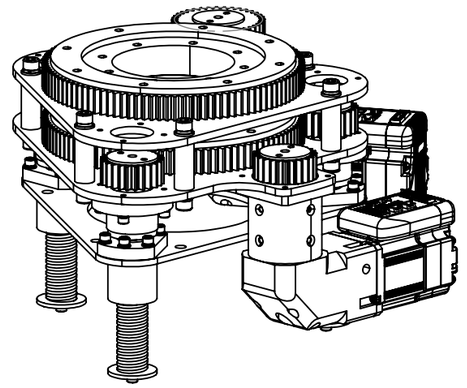

零件代号							西安爱极客			顶升+旋转机构
描图										
描校										
旧底图总号										
底图总号										
签字										
日期	标记	处数	分区	更改文件号	签名	年 月 日	阶段标记	重量	比例	IGK-SJX-300-60
	设计	张盟盟		标准化					1:5	
	校核			工艺						
	主管设计			审核						
				批准			共 1张 第 1张	版本		替代