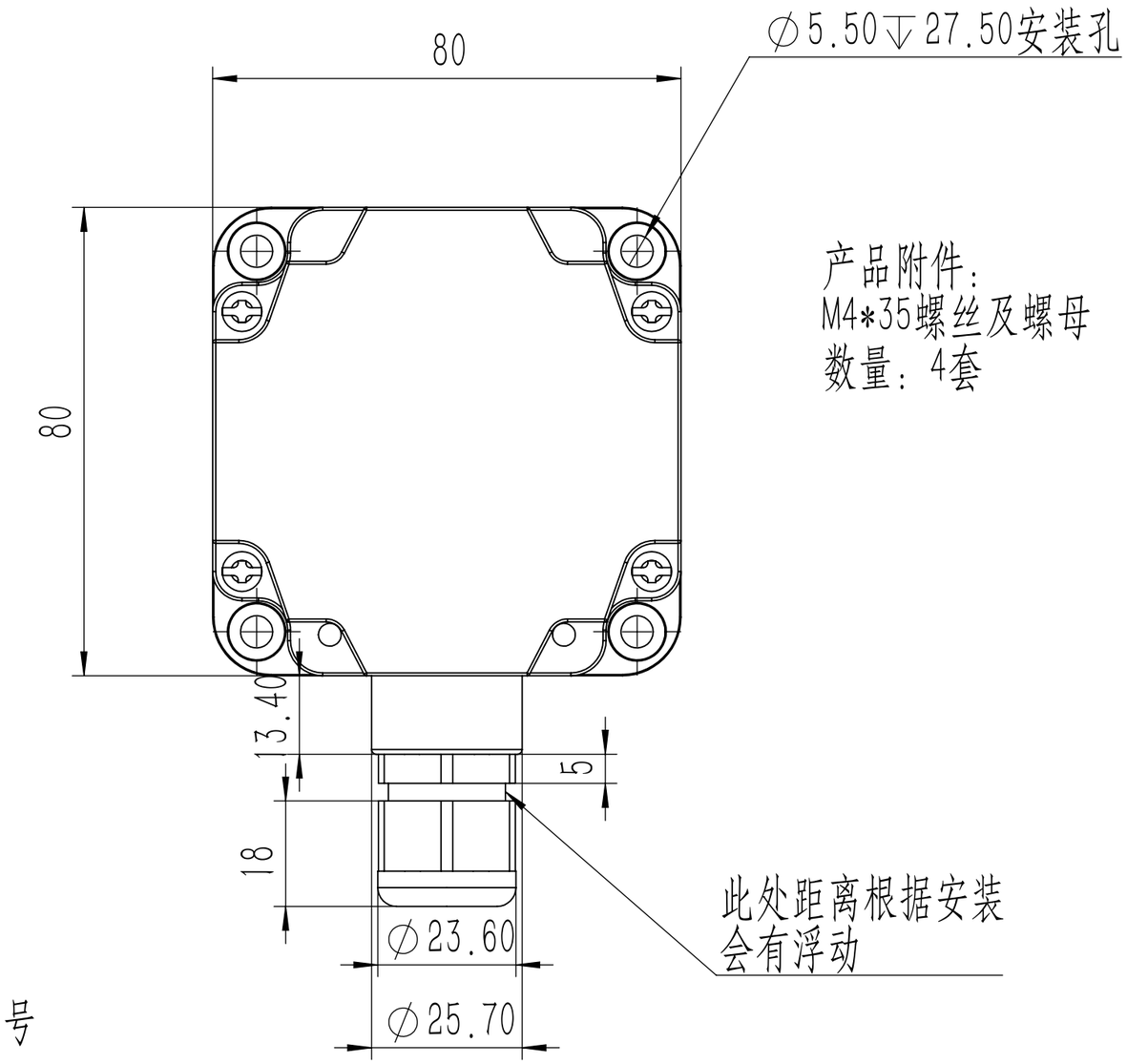

产品附件:
M4*35螺丝及螺母
数量: 4套

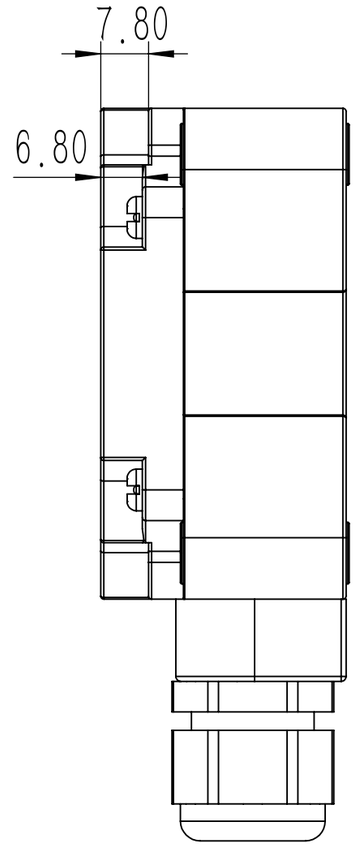

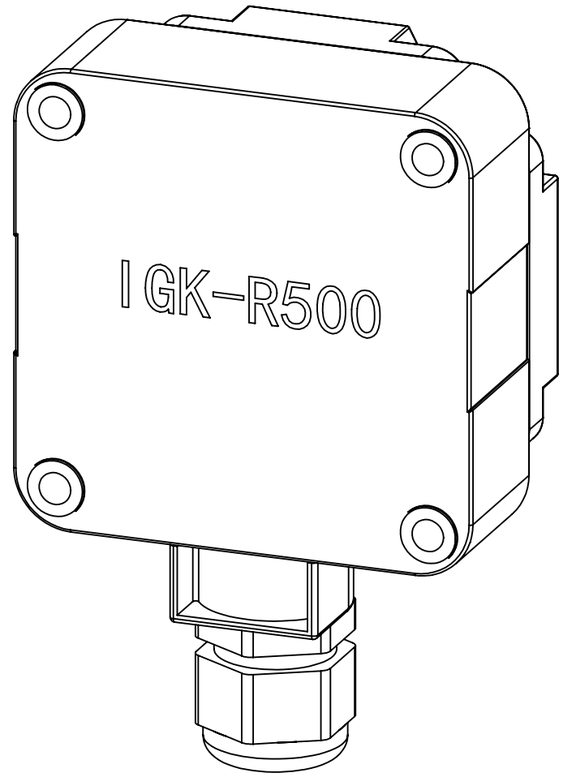

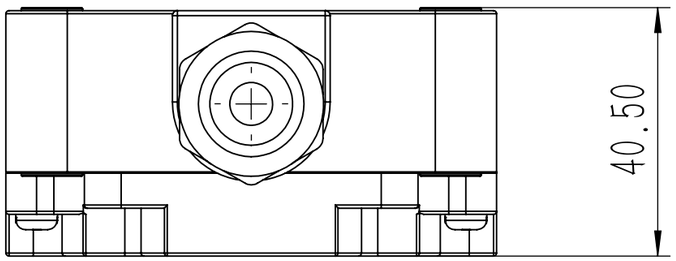

零件代号	
借(通)用件登记	
描图	
描校	
旧底图总号	
底图总号	
签字	
日期	

						材质 <未指定>	IGK-R500
标记	处数	分区	更改文件号	签名	年 月 日	阶段标记 重量 比例	西安爱极客
设计	张盟盟		标准化			0.253 1:1	
校核			工艺				“图样代号”
主管设计			审核				
			批准			共 1张 第 1张 版本	替代